fischer Резиновая проставка для шин EMS

Резиновая проставка для шин **EMS** применяется в качестве демпфирующей прокладки во избежание образования звуковых мостиков. Резиновая проставка может как вставляться в шину, так и надеваться на штанги с резьбой, прежде всего, при изготовлении траверс для крепления вентиляционных каналов. Демпфирующая проставка для шин предотвращает контактирование штанг с резьбой или шин с вентиляционным каналом. В результате вибрационные и потоковые шумы блокируются, соответственно демпфируются и передаются строительной конструкции значительно ослабленными.

Пример

Размеры

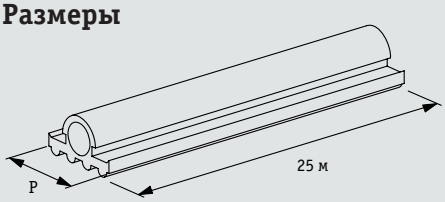

fischer Резиновая проставка для шин **EMS**

Данные для оформления заказов/Размеры

Тип	Артикул	P Подходит к профилю	Уп-ка Рулон/м
EMS 27	**24664**	27/18 + 28/30	25
EMS 38	**24665**	38/40 + 40/60 + 40/120	25

fischer Держатели вентиляционных каналов ZKHN и LKHN

Держатели вентиляционных каналов **ZKHN** и **LKHN** - идеальная крепежная система для монтажа вентиляционных каналов. Благодаря нескольким отверстиям можно прикреплять держатели канала с помощью заклепок, винтов или шурупов. Высокоэластичный звукоизолирующий элемент обеспечивает существенное уменьшение вибрационных и потоковых шумов. Направляющая втулка в звукоизолирующем элементе обеспечивает особенно прочную фиксацию и устойчивую посадку резинового амортизатора.

Пример

Размеры

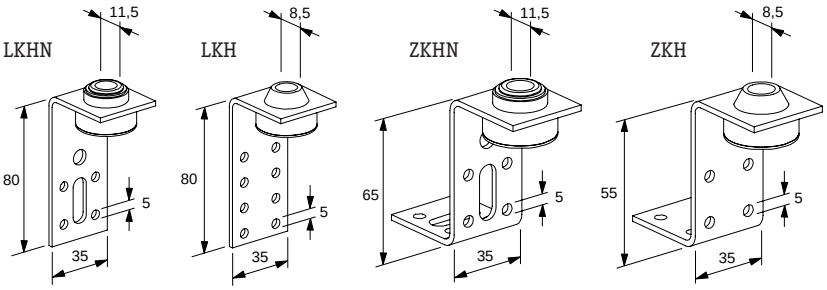

fischer Держатели вентиляционных каналов **ZKHN** и **LKHN**

Данные для оформления заказов/Размеры

Тип	Артикул	Подходит по профилю	Полезная нагрузка в Н	Для штанг с резьбой	Кол-во штук в уп-ке
LKHN	**24666**	Заклепки	900	M8/M10	50
LKH	**24671**	Винт, саморез	500	M8	50
ZKHN	**24672**	Заклепки	900	M8/M10	50
ZKH	**24674**	Винт, саморез	500	M8	50

fischer крепёжные системы

fischer Скоба для подвески вентиляционных трубопроводов LRBN, LRB

Для прикрепления вентиляционных трубопроводов рекомендуется использовать как классические хомуты для вентиляционных трубопроводов, так и скобы. Скоба для подвески вентиляционных трубопроводов **LRBN, LBN** может применяться для непосредственного прикрепления к опорам и к вентиляционным каналам. Наличие нескольких отверстий позволяет прикреплять скобы с помощью винтов, шурупов или заклепок к вентиляционному трубопроводу. Направляющая заклепка в звукоизолирующем элементе обеспечивает особенно прочное крепление и устойчивое направление резинового амортизатора.

Пример

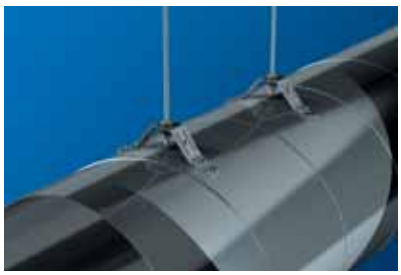

Размер

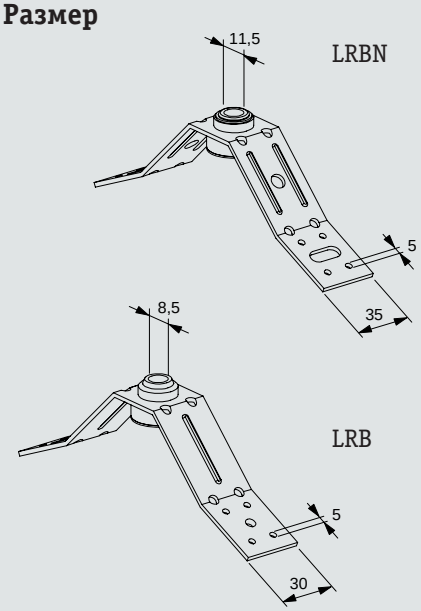

fischer Скоба для подвески вентиляционных трубопроводов **LRBN**, **LRB**

Данные для оформления заказов/Размеры

Тип	Артикул	Подходит к профилю	Полезная нагрузка, Н	Для штанг с резьбой	Кол-во штук в уп-ке
LRBN	**77613**	Заклепки	4000	M8/M10	50
LRB	**24675**	Винт, саморез	230	M8	50